SAP 4956

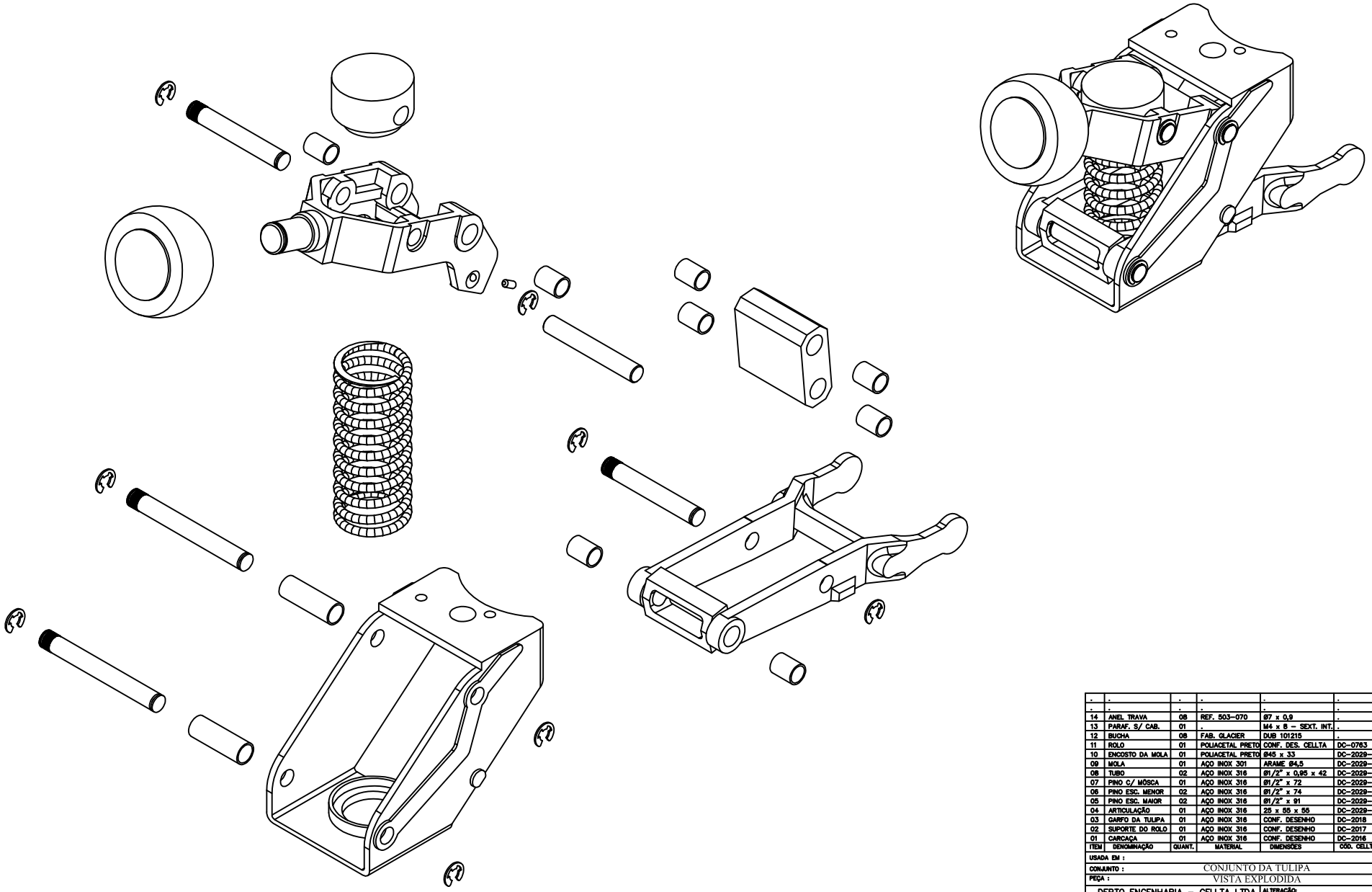

ITEM	DENOMINAÇÃO	QUANT.	MATERIAL	DIMENSÕES	CÓD. CELLTA	FORMAT.
.	.	.	.	.	.	.
.	.	.	.	.	.	.
14	ANEL TRAVA	08	REF. 503-070	Ø7 x 0,9	.	.
13	PARAF. S/ CAB.	01	.	M4 x 8 – SEXT. INT.	.	.
12	BUCHA	08	FAB. GLACIER	DUB 101215	.	.
11	ROLO	01	POLIACETAL PRETO	CONF. DES. CELLTA	DC-0763	.
10	ENCOSTO DA MOLA	01	POLIACETAL PRETO	Ø45 x 33	DC-2029-G	A1
09	MOLA	01	AÇO INOX 301	ARAME Ø4,5	DC-2029-F	A1
08	TUBO	02	AÇO INOX 316	Ø1/2" x 0,95 x 42	DC-2029-E	A1
07	PINO C/ MÔSCA	01	AÇO INOX 316	Ø1/2" x 72	DC-2029-D	A1
06	PINO ESC. MENOR	02	AÇO INOX 316	Ø1/2" x 74	DC-2029-C	A1
05	PINO ESC. MAIOR	02	AÇO INOX 316	Ø1/2" x 91	DC-2029-B	A1
04	ARTICULAÇÃO	01	AÇO INOX 316	25 x 55 x 55	DC-2029-A	A1
03	GARFO DA TULIPA	01	AÇO INOX 316	CONF. DESENHO	DC-2018	A1
02	SUPORTE DO ROLO	01	AÇO INOX 316	CONF. DESENHO	DC-2017	A1
01	CARCAÇA	01	AÇO INOX 316	CONF. DESENHO	DC-2016	A1

USADA EM :

CONJUNTO : CONJUNTO DA TULIPA

PEÇA : VISTA EXPLODIDA

DEPTO ENGENHARIA – CELLTA LTDA

ALTERAÇÃO:

CELLTA PROCESSOS TÉCNICOS LTDA

ESC.:	1:1	SETOR	ENGENHARIA
DES.:	MARCO		
DATA:	23/03/2015	FOLHA	01/11
REV.:	–		

PROIBIDA A REPRODUÇÃO TOTAL OU PARCIAL DESDE DESENHO, BEM COMO SUA UTILIZAÇÃO PARA OUTROS FINS SEM A PRÉVIA AUTORIZAÇÃO, DE ACORDO COM A LEI 9.610/73 – ART.28

E-MAIL: CELLTA@CELLTA.COM.BR – TEL.: (011) 4126-0229

CÓD. CELLTA DC-2029

Qualid.	Falta de dimensões					
	1 a 6	acima de 6 a 30	acima de 30 a 100	acima de 100 a 300	acima de 300 a 1000	ANGULOS ±30'
▽▽	±0.05	±0.1	±0.15	±0.2	±0.3	
▽	±0.1	±0.2	±0.3	±0.5	±0.8	
--	±0.5	±0.5	±0.8	±1.2	±2.0	

DATA –

VISTO –