SAP 7043

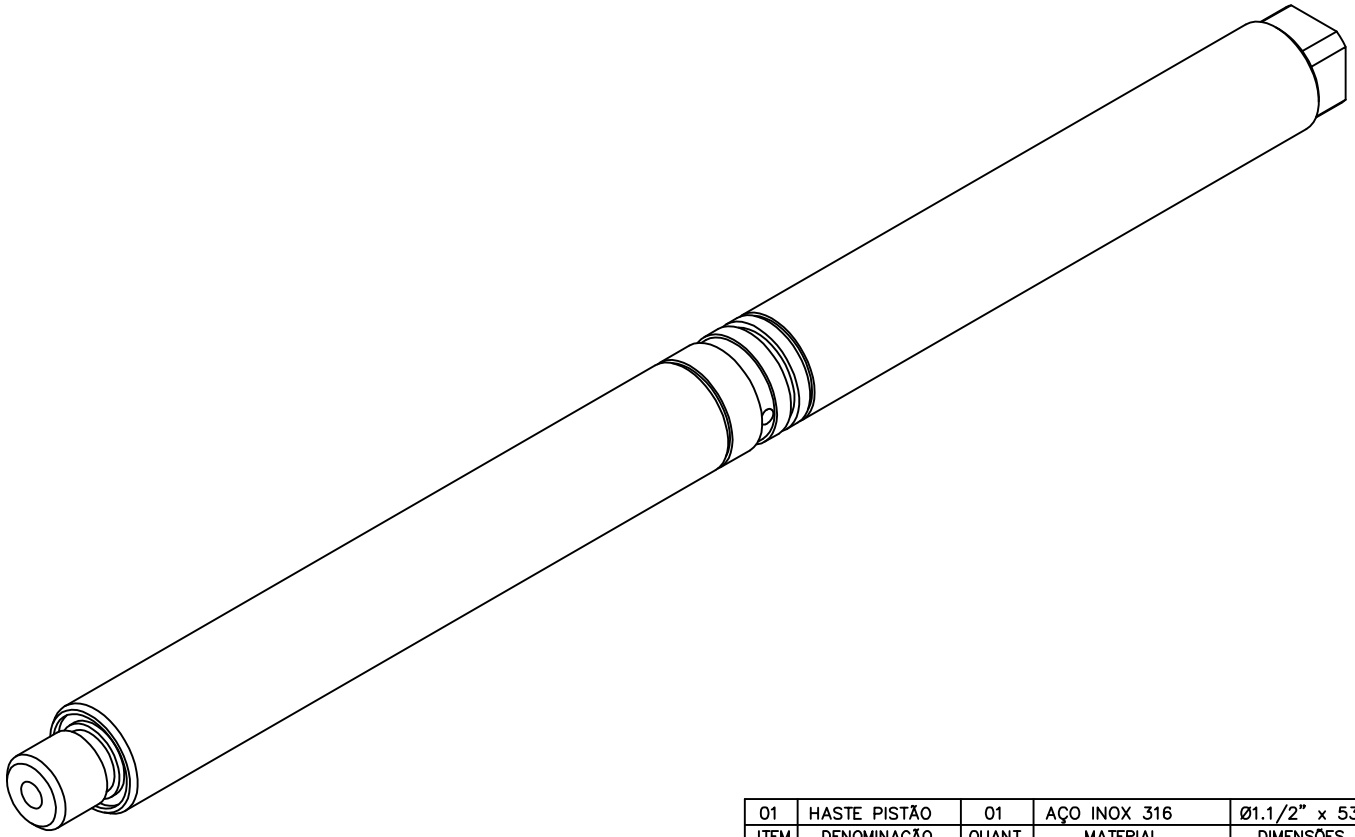

ITEM	DENOMINAÇÃO	QUANT.	MATERIAL	DIMENSÕES	CÓD. CELLTA	FORMAT.
01	HASTE PISTÃO	01	AÇO INOX 316	Ø1.1/2" x 530	DC-2483	A3

USADA EM :

CONJUNTO : ...

PEÇA : HASTE PISTÃO

DEPTO ENGENHARIA – CELLTA LTDA

ALTERAÇÃO:

CELLTA
PROCESSOS TÉCNICOS LTDA

ESC.:	1,5:1	SETOR	ENGENHARIA
DES.:	MARCO		
DATA:	11/10/2016	FOLHA	01/01
REV.:	–		

PROIBIDA A REPRODUÇÃO TOTAL OU PARCIAL DESTE DESENHO, BEM COMO SUA UTILIZAÇÃO PARA OUTROS FINS SEM A PRÉVIA AUTORIZAÇÃO. DE ACORDO COM A LEI 5998/73 – ART.25

E-MAIL: CELLTA@CELLTA.COM.BR – TEL.: (011) 4125-5225

CÓD. CELLTA DC-2483

Qualid.	Faixa de dimensões 1 a 6	acima de 6 a 30	acima de 30 a 100	acima de 100 a 300	acima de 300 a 1000
▽▽	±0.05	±0.1	±0.15	±0.2	±0.3
▽	±0.1	±0.2	±0.3	±0.5	±0.8
~	--	±0.5	±0.8	±1.2	±2.0

ANGULOS ±30'

DATA –

VISTO –