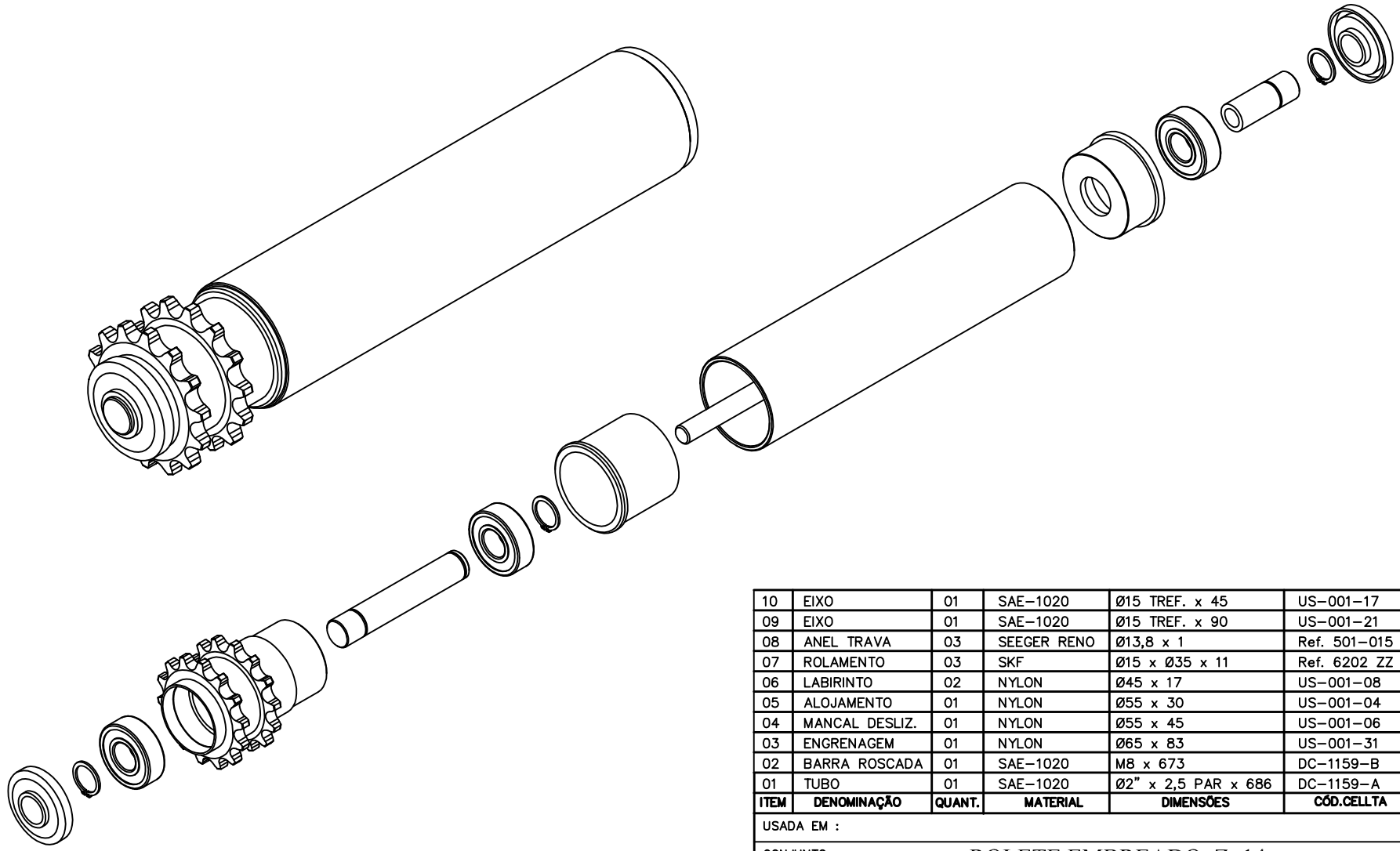

ITEM	DENOMINAÇÃO	QUANT.	MATERIAL	DIMENSÕES	CÓD.CELLTA	FORMAT.
10	EIXO	01	SAE–1020	Ø15 TREF. x 45	US–001–17	A4
09	EIXO	01	SAE–1020	Ø15 TREF. x 90	US–001–21	A4
08	ANEL TRAVA	03	SEEGER RENO	Ø13,8 x 1	Ref. 501–015	A3
07	ROLAMENTO	03	SKF	Ø15 x Ø35 x 11	Ref. 6202 ZZ	A3
06	LABIRINTO	02	NYLON	Ø45 x 17	US–001–08	A4
05	ALOJAMENTO	01	NYLON	Ø55 x 30	US–001–04	A4
04	MANCAL DESLIZ.	01	NYLON	Ø55 x 45	US–001–06	A4
03	ENGRENAGEM	01	NYLON	Ø65 x 83	US–001–31	A3
02	BARRA ROSCADA	01	SAE–1020	M8 x 673	DC–1159–B	A3
01	TUBO	01	SAE–1020	Ø2" x 2,5 PAR x 686	DC–1159–A	A3

USADA EM :

CONJUNTO : ROLETE EMBREADO Z=14

PEÇA :

DEPTO ENGENHRIA – CELLTA LTDA

ALTERAÇÃO:

CELLTA
PROCESSOS TÉCNICOS LTDA

ESC.:	1:1,5	SETOR	ENGENHARIA
DES.:	MARCO		
DATA:	17/08/2006	FOLHA	01/09
REV.:	–		

PROIBIDA A REPRODUÇÃO TOTAL OU PARCIAL DESTE DESENHO, BEM COMO SUA UTILIZAÇÃO PARA OUTROS FINS SEM A PRÉVIA AUTORIZAÇÃO. DE ACORDO COM A LEI 5998/73 – ART.25

E-MAIL: CELLTA@CELLTA.COM.BR – TEL.: (011) 4125–5225

CÓD.CELLTA DC–1159

LIBERADO PARA CONSTRUÇÃO

DATA – _____

VISTO – _____

ANGULOS ±30'

Medidas sem Tolerancias – Conf. DIN 7168 MÉDIO

Qualid.	Faixa de dimensões: 1 a 6	acima de 6 a 30	acima de 30 a 100	acima de 100 a 300	acima de 300 a 1000
▽▽	±0.05	±0.1	±0.15	±0.2	±0.3
▽	±0.1	±0.2	±0.3	±0.5	±0.8
~	--	±0.5	±0.8	±1.2	±2.0