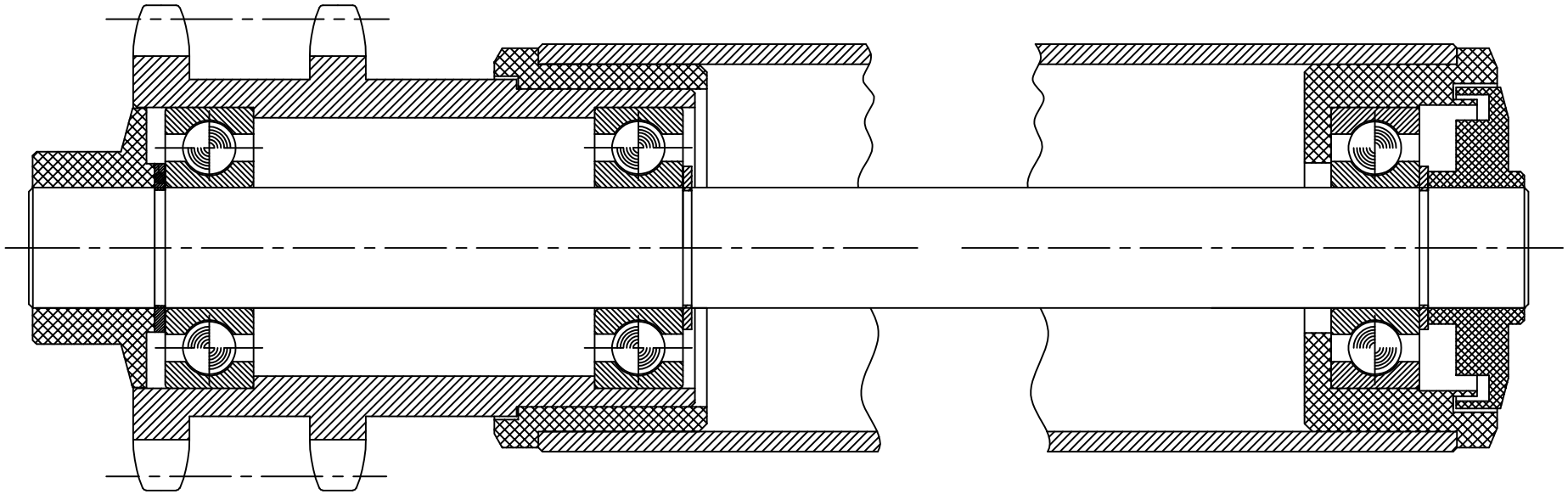

Medidas sem Tolerancias – Conf. DIN 7168 MÉDIO						
	Falta de dimensões					
Qualid.	1 a 6	acima de 6 a 30	acima de 30 a 100	acima de 100 a 300	acima de 300 a 1000	ANGULOS ±30'
▽▽▽	±0.05	±0.1	±0.15	±0.2	±0.3	
▽▽	±0.1	±0.2	±0.3	±0.5	±0.8	
▽	—	±0.5	±0.8	±1.2	±2.0	
~		±0.5	±0.8			

LIBERADO PARA CONSTRUÇÃO

DATA – _____

VISTO – _____

ITEM	DENOMINAÇÃO	QUANT.	MATERIAL	DIMENSÕES	CÓD. CELLTA	FORMAT.

USADA EM :

CONJUNTO :

PEÇA : ROLETE ACION. EMBREADO ENGR. DUPLA DE AÇO - Z=14

DEPTO ENGENHARIA – CELLTA LTDA

ALTERAÇÃO:

CELLTA PROCESSOS TÉCNICOS LTDA

ESC.:	**	SETOR	ENGENHARIA
DES.:	A.CARLOS		
DATA:	25/08	FOLHA	1/3
REV.:	–		

PROIBIDA A REPRODUÇÃO TOTAL OU PARCIAL DESTE DESENHO, BEM COMO SUA UTILIZAÇÃO PARA OUTROS FINS SEM A PRÉVIA AUTORIZAÇÃO. DE ACORDO COM A LEI 5996/73 – ART.25

E-MAIL: CELLTA@CELLTA.COM.BR – TEL.: (011) 4125-5225

CÓD. CELLTA D–3073