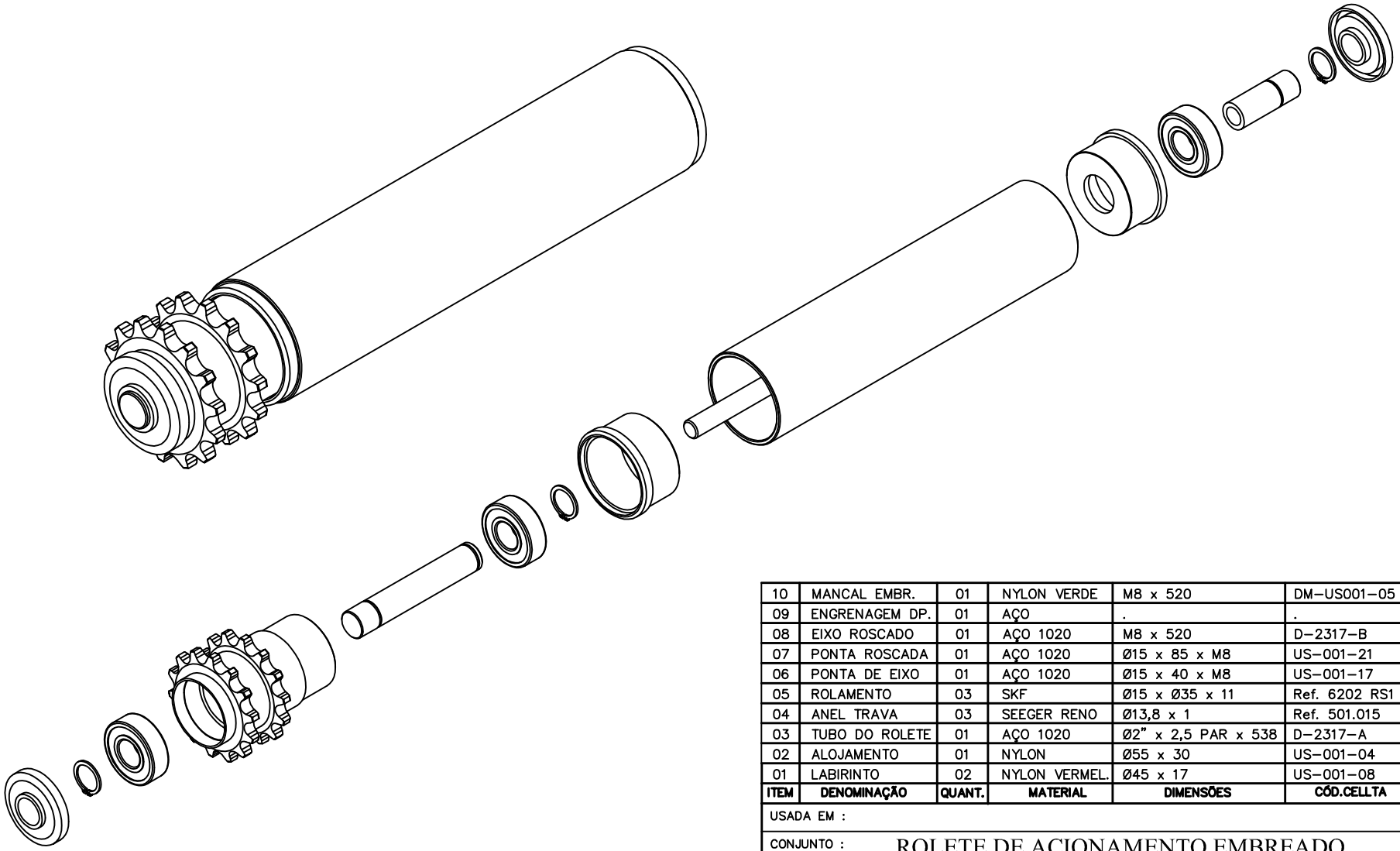

ITEM	DENOMINAÇÃO	QUANT.	MATERIAL	DIMENSÕES	CÓD.CELLTA	FORMAT.
10	MANCAL EMBR.	01	NYLON VERDE	M8 x 520	DM–US001–05	A3
09	ENGRENAGEM DP.	01	AÇO	.	.	A3
08	EIXO ROSCADO	01	AÇO 1020	M8 x 520	D–2317–B	A3
07	PONTA ROSCADA	01	AÇO 1020	Ø15 x 85 x M8	US–001–21	A3
06	PONTA DE EIXO	01	AÇO 1020	Ø15 x 40 x M8	US–001–17	A3
05	ROLAMENTO	03	SKF	Ø15 x Ø35 x 11	Ref. 6202 RS1	.
04	ANEL TRAVA	03	SEEGER RENO	Ø13,8 x 1	Ref. 501.015	.
03	TUBO DO ROLETE	01	AÇO 1020	Ø2" x 2,5 PAR x 538	D–2317–A	A3
02	ALOJAMENTO	01	NYLON	Ø55 x 30	US–001–04	A3
01	LABIRINTO	02	NYLON VERMEL.	Ø45 x 17	US–001–08	A3

USADA EM :

CONJUNTO : ROLETE DE ACIONAMENTO EMBREADO

PEÇA : ENGRENAGEM AÇO Z=14

DEPTO ENGENHRIA – CELLTA LTDA

ALTERAÇÃO:

CELLTA
PROCESSOS TÉCNICOS LTDA

ESC.:	1,5:1	SETOR	ENGENHARIA
DES.:	MORENO		
DATA:	17/02/2004	FOLHA	01/03
REV.:	–		

PROIBIDA A REPRODUÇÃO TOTAL OU PARCIAL DESTE DESENHO, BEM COMO SUA UTILIZAÇÃO PARA OUTROS FINS SEM A PRÉVIA AUTORIZAÇÃO. DE ACORDO COM A LEI 5998/73 – ART.25

E–MAIL: CELLTA@CELLTA.COM.BR – TEL.: (011) 4125–5225

CÓD.CELLTA D–2317

LIBERADO PARA CONSTRUÇÃO

DATA – _____

VISTO – _____

ANGULOS ±30'

Medidas sem Tolerancias – Conf. DIN 7168 MÉDIO

Qualid.	Faixa de dimensões: 1 a 6	acima de 6 a 30	acima de 30 a 100	acima de 100 a 300	acima de 300 a 1000
▽▽	±0.05	±0.1	±0.15	±0.2	±0.3
▽	±0.1	±0.2	±0.3	±0.5	±0.8
~	–	±0.5	±0.8	±1.2	±2.0