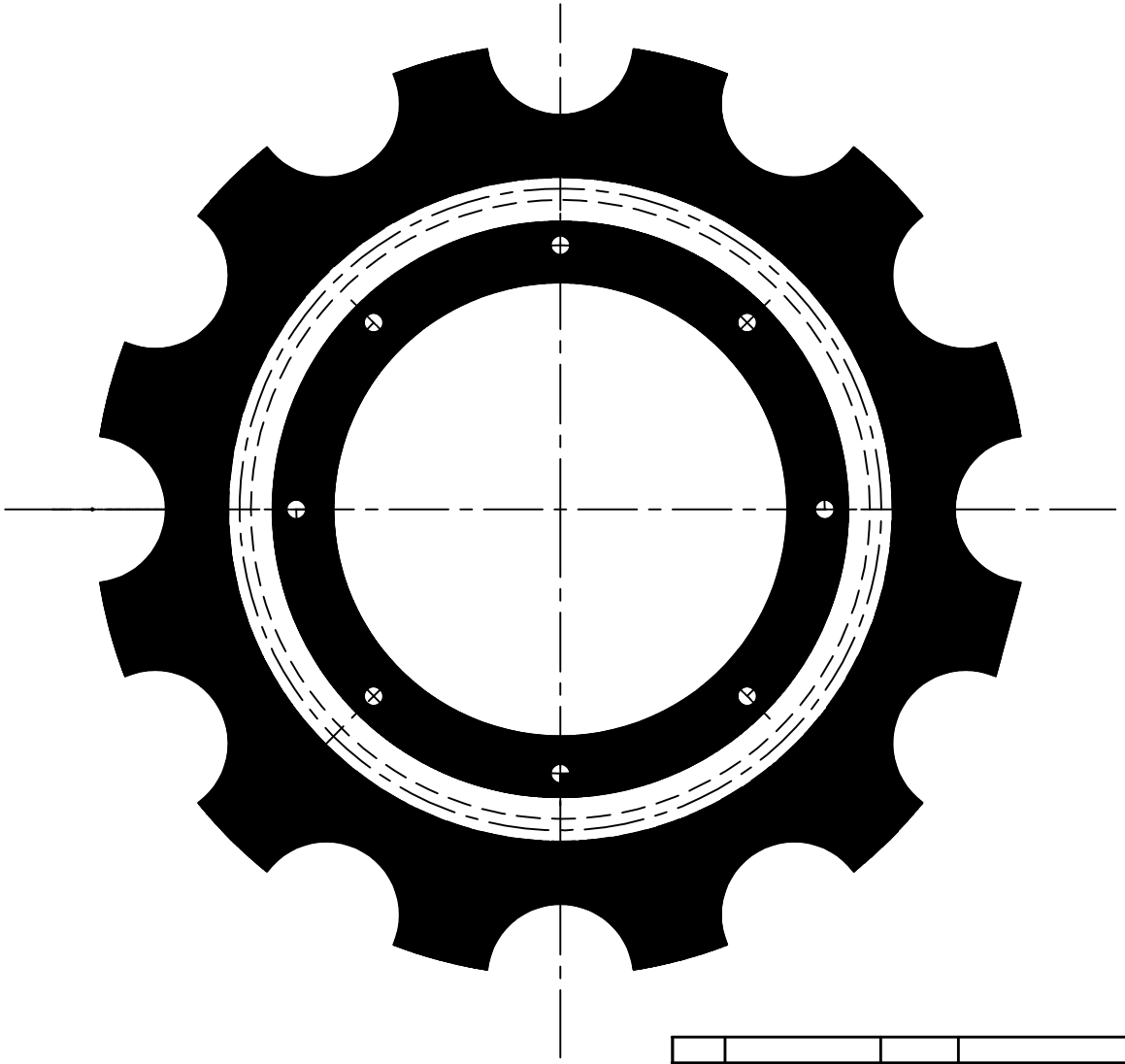

ITEM	DENOMINAÇÃO	QUANT.	MATERIAL	DIMENSÕES	CÓD. CELLTA	FORMAT.

USADA EM :

CONJUNTO :

PEÇA : ESTRELA

DEPTO ENGENHARIA – CELLTA LTDA

ALTERAÇÃO:

CELLTA
PROCESSOS TÉCNICOS LTDA

ESC.:		SETOR	ENGENHARIA
DES.:	ANDRÉ		
DATA:	04/11/2000	FOLHA	
REV.:	–		

PROIBIDA A REPRODUÇÃO TOTAL OU PARCIAL DESTE DESENHO, BEM COMO SUA UTILIZAÇÃO PARA OUTROS FINS SEM A PRÉVIA AUTORIZAÇÃO. DE ACORDO COM A LEI 5998/73 – ART.25

E-MAIL: CELLTA@CELLTA.COM.BR – TEL.: (011) 4125-5225

CÓD.CELLTA DC–2306

LIBERADO PARA CONSTRUÇÃO

DATA – _____

VISTO – _____

ANGULOS ±30'

Medidas sem Tolerancias – Conf. DIN 7168 MÉDIO

Qualid.	Faixa de dimensões: 1 a 6	acima de 6 a 30	acima de 30 a 100	acima de 100 a 300	acima de 300 a 1000
∇∇	±0.05	±0.1	±0.15	±0.2	±0.3
∇	±0.1	±0.2	±0.3	±0.5	±0.8
~	--	±0.5	±0.8	±1.2	±2.0